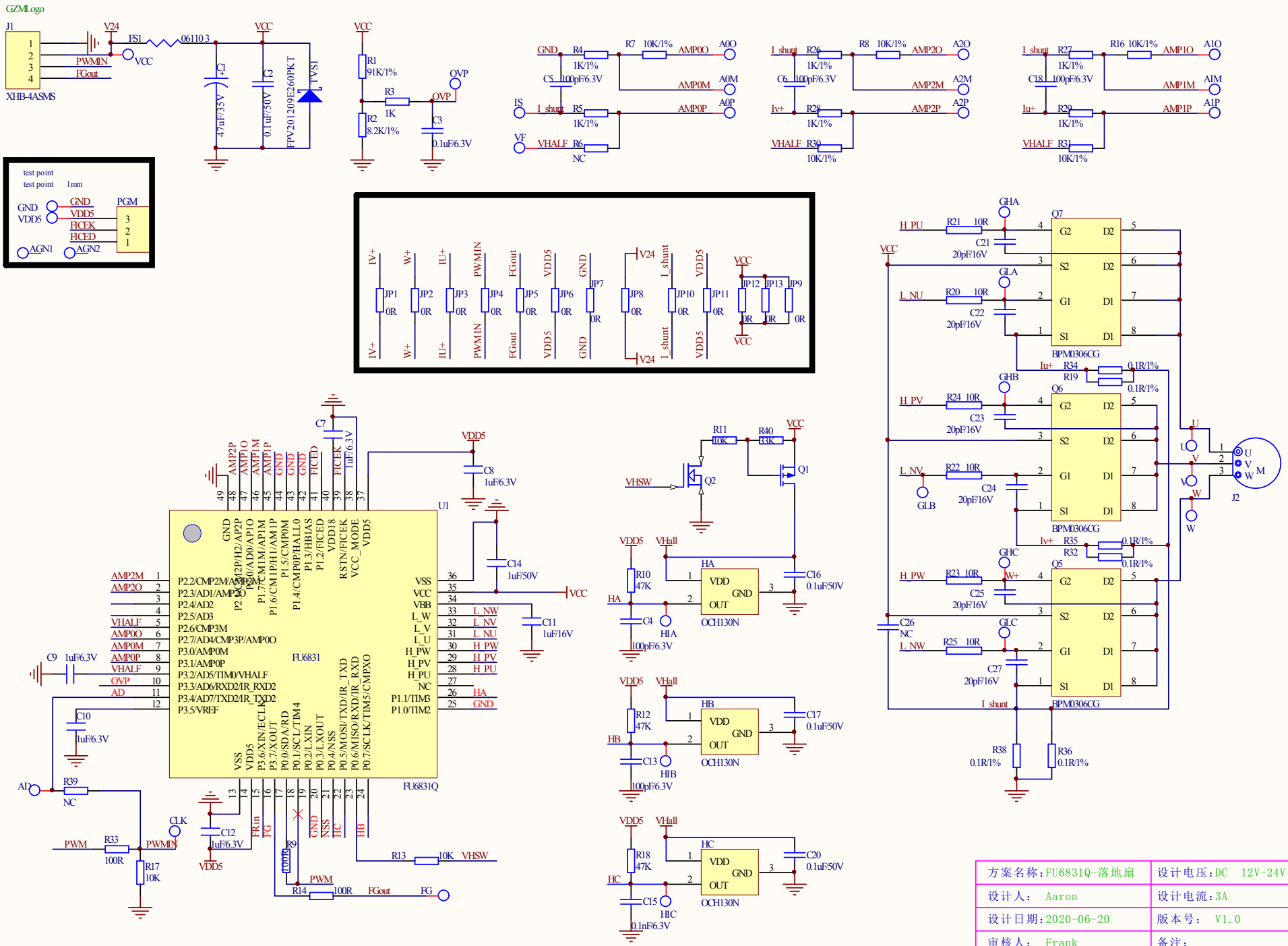

方案名称:FU6831Q-落地扇	设计电压:DC 12V-24V
设计人: Aaron	设计电流:3A
设计日期:2020-06-20	版本号: V1.0
审核人: Frank	备注:
审核日期:2020-06-29	